OXO GOOD GRIPS®

LockTop Containers
ロックトップコンテナ

取扱説明書

写真の位置に親指を置き、白いフレームのタブを外側に広げて上げます。

取扱上の注意

- ご使用前にフタを分解し、すべてのパーツを食器用洗剤で洗ってよく乾かしてからお使いください
- ご使用前にフタのパッキンが溝にきちんとはまっているか確認してください
- 食品を入れた後、フタがきちんと閉まっているか確認してください
- フタを開閉する際、指や爪を挟むなどしてケガをしないようご注意ください
- 火のそばに置かないでください
- 熱いものを入れてすぐにフタをすると、フタが開けにくくなることがありますので、中身を十分に冷ましてからフタを閉めてください
- カレーやトマトソースなど色の濃い食品や合成着色料などを含んだ食品から容器に色移りすることがありますのでご注意ください
- 電子レンジ、冷凍庫でもご使用いただけますが、各取扱説明書をよくお読みの上ご使用ください
- 熱いものを冷凍保存するときは、変形の恐れがありますので中身を十分に冷ましてからフタを閉めてください
- 高温の油や薬品は入れないでください
- 液体を冷凍保存するときは、液体が膨張しますので少なめに入れてください（製氷不可）
- 容器を持つときは、容器の下の部分を持つようにしてください
- バッグ等にて持ち運ぶときは、容器の転倒にご注意ください
- たわしやみがき粉、研磨剤入りスポンジなどを使用すると傷がつくことがあります
- 漂白剤がご使用いただけます

電子レンジご使用上の注意

- 本取扱説明書及び電子レンジの表示、取扱説明書をよくお読みの上、ご使用ください
- 電子レンジでお使いいただけますが、直火、オーブン及びグリル機能はお使いいただけません
- 食品の加熱（温め）にはお使いいただけますが、食材の調理にはお使いいただけません
- 電子レンジでご使用の際は、高熱の蒸気による容器の変形や火傷などを防ぐため、フタを外すか、フタを浮かせてください
- 油分の多い食品を加熱するときは、容器の耐熱温度を超えることがありますので、加熱時間を短くしてください
- 冷凍保存したものを解凍するときは、油分の多い部分と少ない部分の温度差が生じることがございますので、時間を調整してください
- 空焚きしないでください
- 中身の量が少ない場合や、水分の少ない食品の場合は加熱時間を短くしてください
- 加熱後、電子レンジから取り出すときやフタを開けるときは、高温の蒸気などで火傷をする危険がありますのでご注意ください
- 加熱後すぐにフタを閉めると開けにくくなることがありますので、冷ましてからフタを閉めてください
- 満水容量まで中身を入れると、加熱したときに吹きこぼれる恐れがありますのでご注意ください
- 食品/食器用ラップフィルムを使用すると、密着して剥がれなくなることがありますのでご使用はお避けください

お手入れについて

フタは分解して洗うことができます。

〔フタの分解方法〕

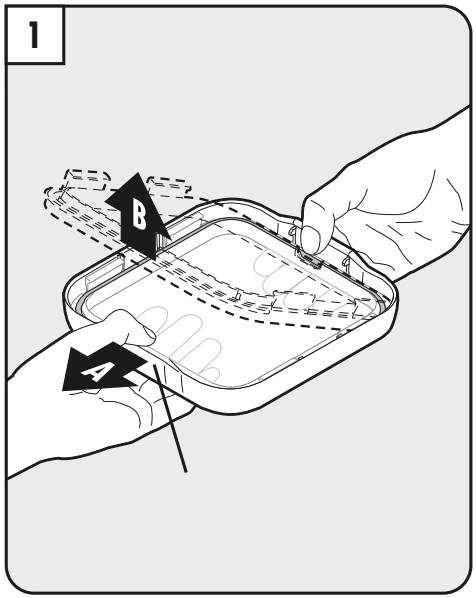

白いフレームのタブを(A)の方向に動かし、透明のフタを図のように後ろから押して外します(B)。

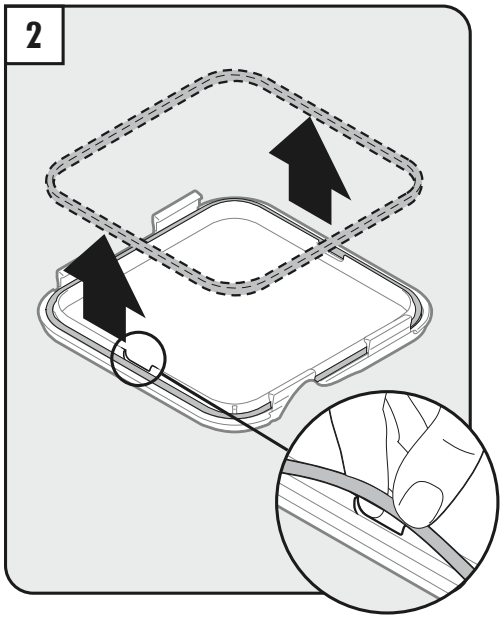

透明のフタの溝部分（図の丸印）から、パッキン(グレーのゴム)を外します。

洗った後はよく乾かし、パッキンを溝にしっかりはめてから、組み立ててください。

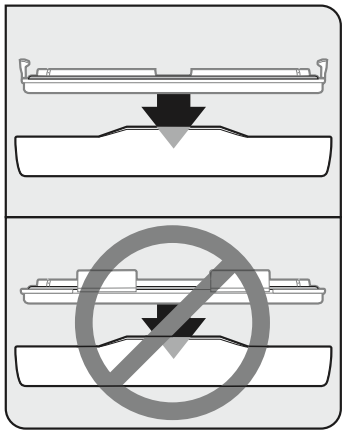

（スクエアのみ）

透明のフタを白いフレームにはめるときは、右図のように正しい方向に入れてください。

○●はフタのカラーバリエーションです。
○ホワイト ●ラズベリー

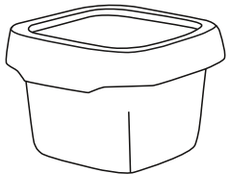

0.4L - Sスクエア ○

約 L11.5cm×W11.5cm×H8cm

- いちご／プチトマト／スライスレモン／ジャム

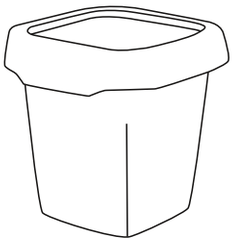

0.6L - Sスクエア ○

約 L11.5cm×W11.5cm×H12cm

- ぶどう／かいわれ／モッツァレラチーズ／スープ／味噌など

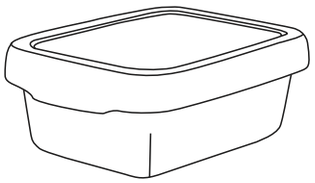

0.7L - Sレクタングル ○

約 L13.5cm×W18cm×H6cm

- お弁当／こんにゃく／ソーセージ／スライスチーズ／生春巻きなど

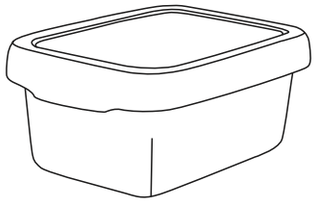

0.9L - Sレクタングル ○

約 L13.5cm×W18cm×H8cm

- お弁当／お惣菜／漬物／ブロックハムなど

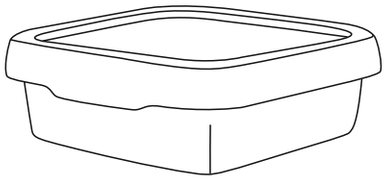

0.9L - Mスクエア ○

約 L17.5cm×W17.5cm×H6cm

- お弁当／サンドウィッチ／梅干／明太子／ハム・ベーコン／ひき肉など

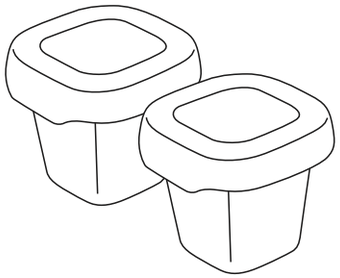

ミニ2ピースセット（各60ml） ○

約 L7cm×W7cm×H5.5cm

- ドレッシング／ソース／にんにくなど

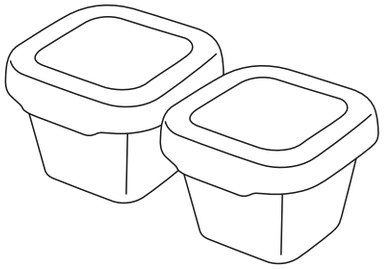

スモール2ピースセット（各120ml） ○

約 L8.5cm×W8.5cm×H5.5cm

- ブルーベリー／クリームチーズ／離乳食／薬味など

お問い合わせ: OXO (オクソー)　0570-031212　www.oxo.com